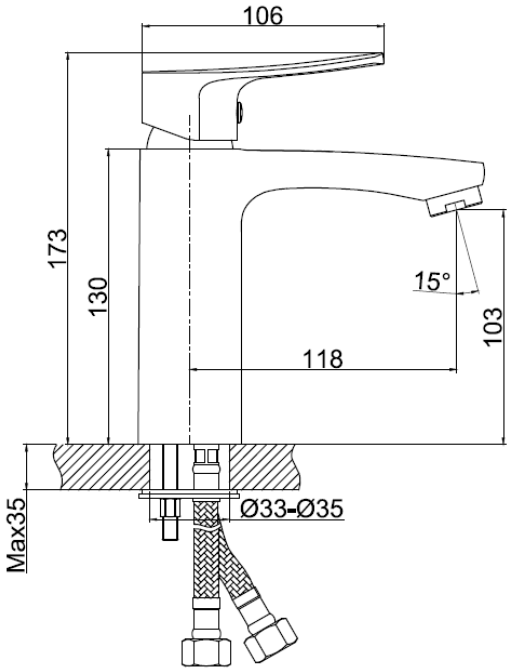
106
173
130
15°
103
118
Max35
Ø33-Ø35